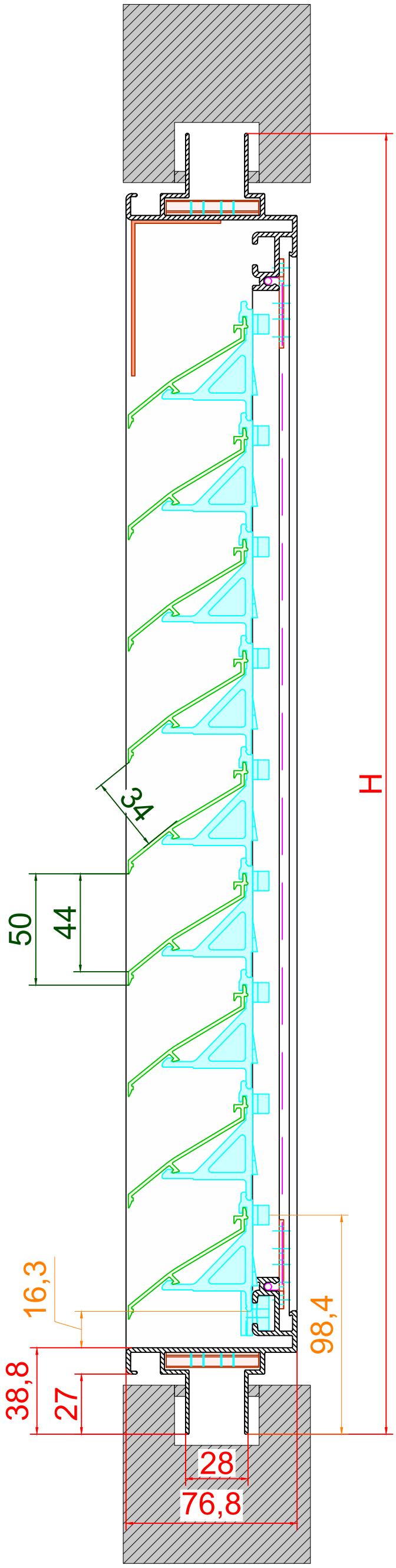

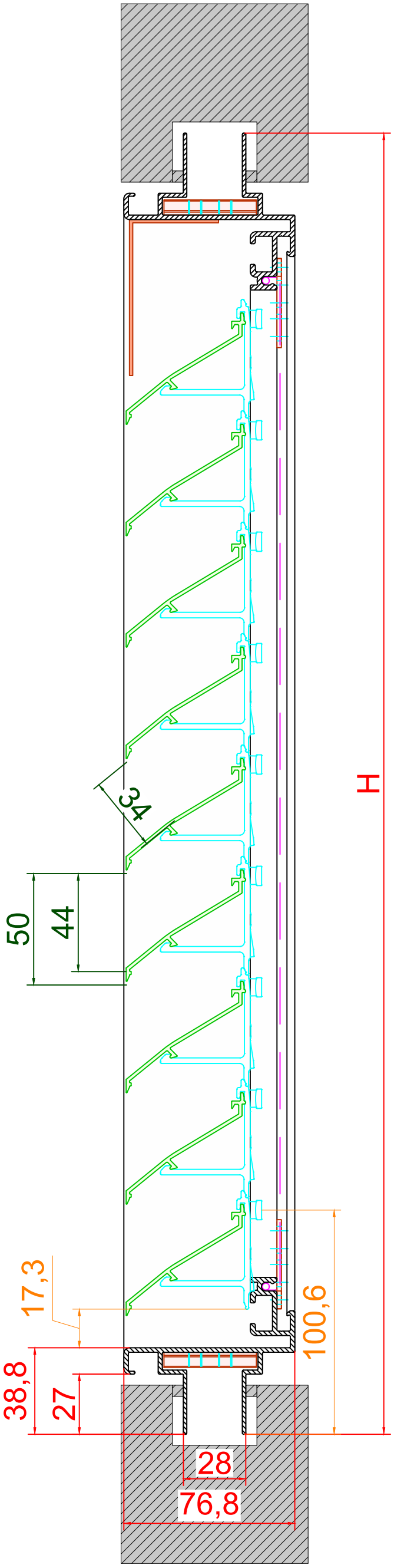

Available with :
- Standard plastic clip (left)
- Metal clip (right)

DucoGrille Classic **F50HP**

DUCO Ventilation & Sun Control
Bedrijvenlaan 2, – 8630 VEURNE
tel. 0032–58/330066 – fax.0032–58/330067
email: info@duco.eu www.duco.eu

Deze tekening is eigendom van Duco Projects en mag niet gekopieerd noch getoond worden aan derden zonder schriftelijke toestemming

Tol. : ISO 2768-mK			Datum : 22/08/2023
Mat. :			Schaal : 1:2
Formaat : A3			Getekend : LNT
omtrek mm	gewicht kg/m	lakoppervl. dm²/m	Ref nr. :
			Tekening nr. : DGC-F50HP